Elévation (Echelle: 1:10)

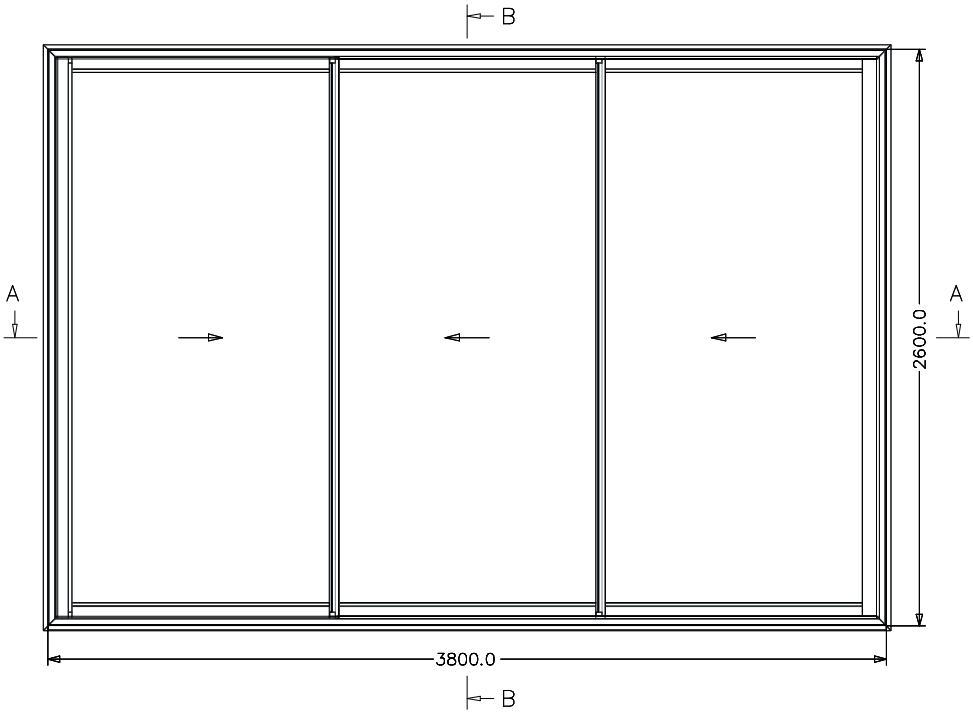

Coupe V 62 B – B (Echelle: 1:1)

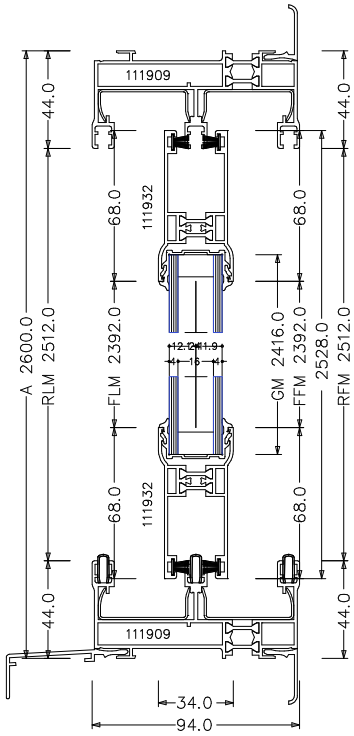
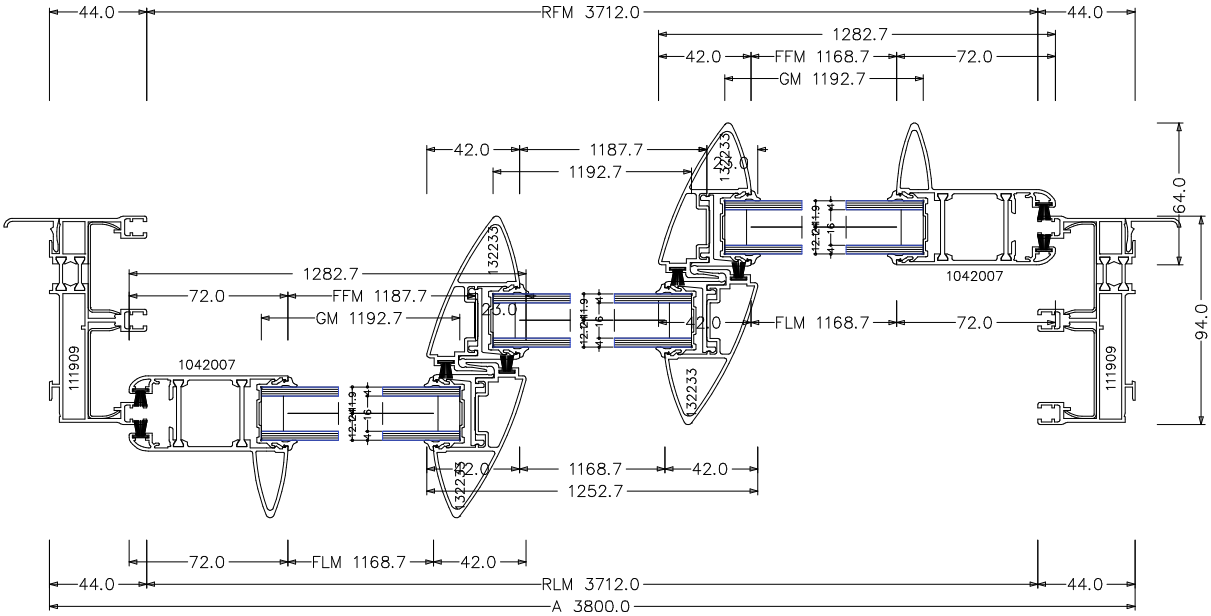
Coupe H 61 A – A (Echelle: 1:1)