Elévation (Echelle: 1:10)

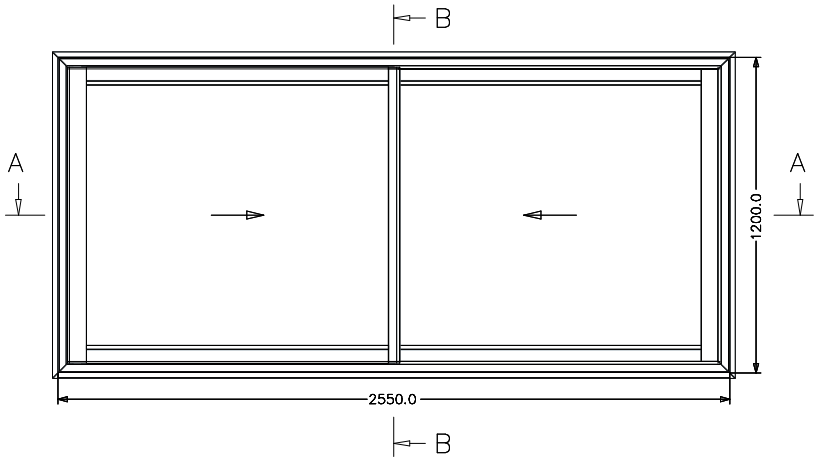

Coupe V 58 B – B (Echelle: 1:1)

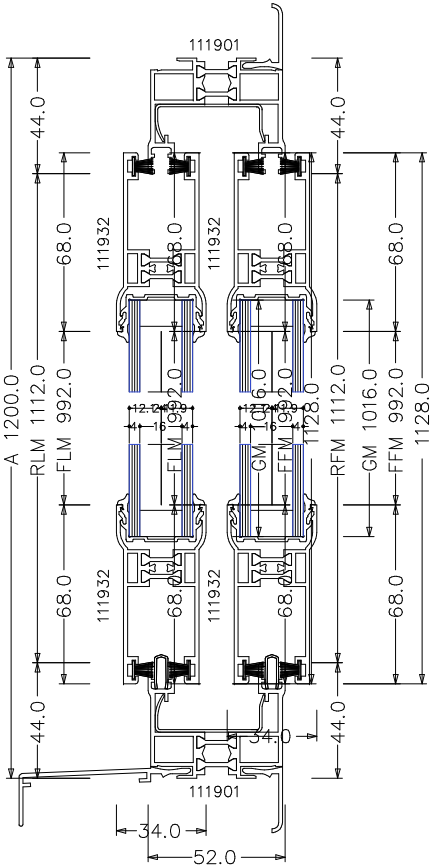
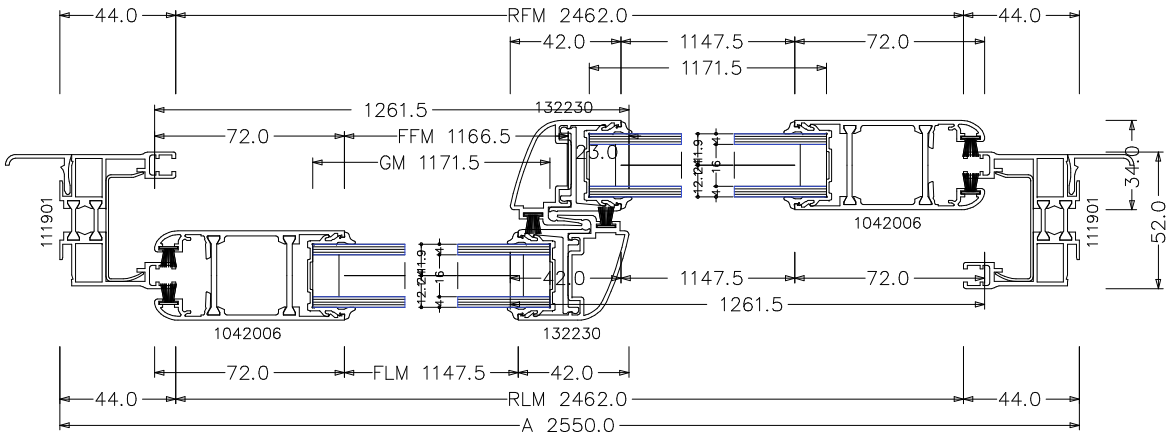
Coupe H 57 A – A (Echelle: 1:1)